机加工滚针轴承

D 50-120mm-RNAO55X68X20

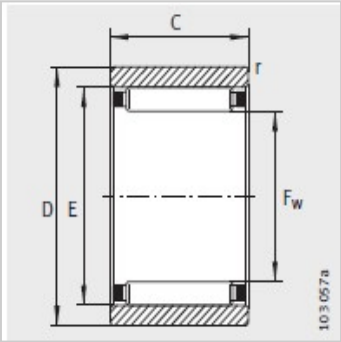

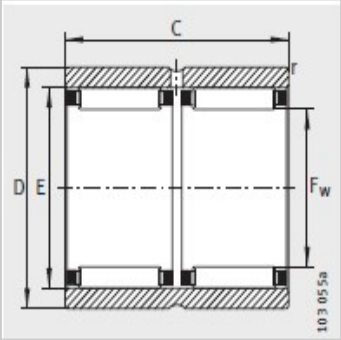

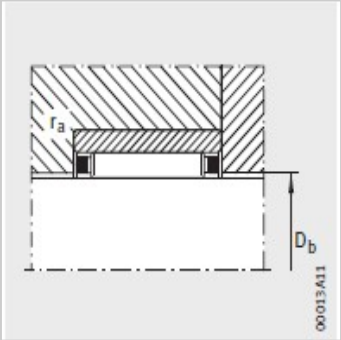

参数信息:

型号：	RNAO55X68X20
X-life：	XL
质量≈g：	166
尺寸mm：	
F：	55
D：	68
C：	20
E：	60
r min：	0.6
安装尺寸mm：	
D：	55.8
d：	59.4
D：	60.8
r max：	0.6
基本额定载荷N：	
动载荷：	32000
静载荷：	66000
疲劳极限载荷/N：	10700
极限转速：	8500
参考转速：	5400

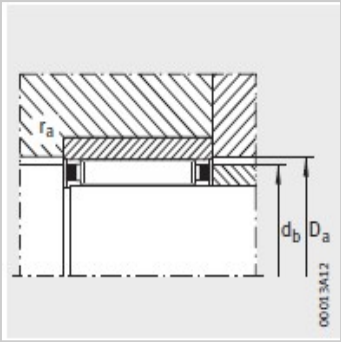
r_a
d_b
D_a
00013A12

: